Jurusan Sipil
Fakultas Teknik
Universitas Khairun

TUGAS 2
MEKANIKA BAHAN
SEMESTER : GENAP 2025

NAMA :.....

NIM :.....

(a)

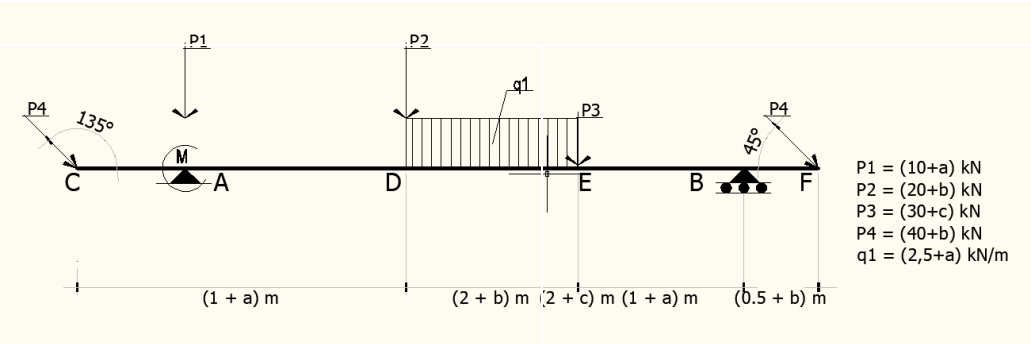

(b)

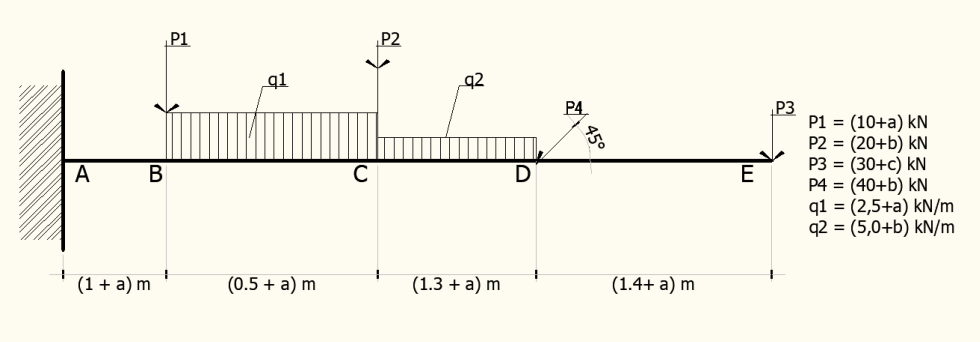

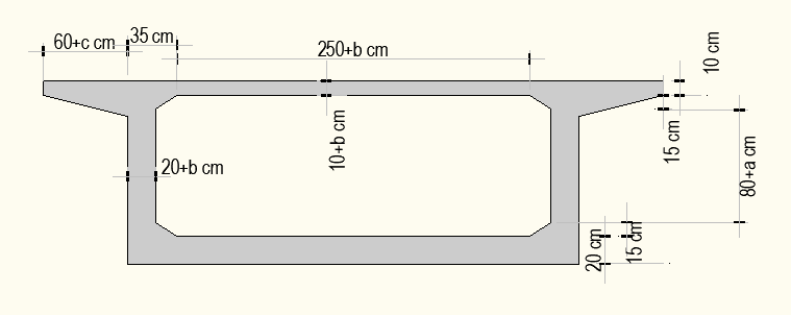

Bentuk Penampang

Ditanyakan, Lukislah diagram tegangan akibat M, D, N pada potongan bentuk penampang di bawah pada titik sedikit sebelah kiri A dan titik D. Buat lembar asistensi untuk dievaluasi dalam 2 minggu ini.

Ternate, 2025

Dosen mata kuliah

Prof. Dr. Ir. Arbain Tata, ST, MT, IPM